Manuale & Istruzioni / Manual & Instructions

ED.2_ 21.03.2017

VersaTurn

Modulo cablato integrato a scomparsa girevole
Built-in power/data retractable swivelling system

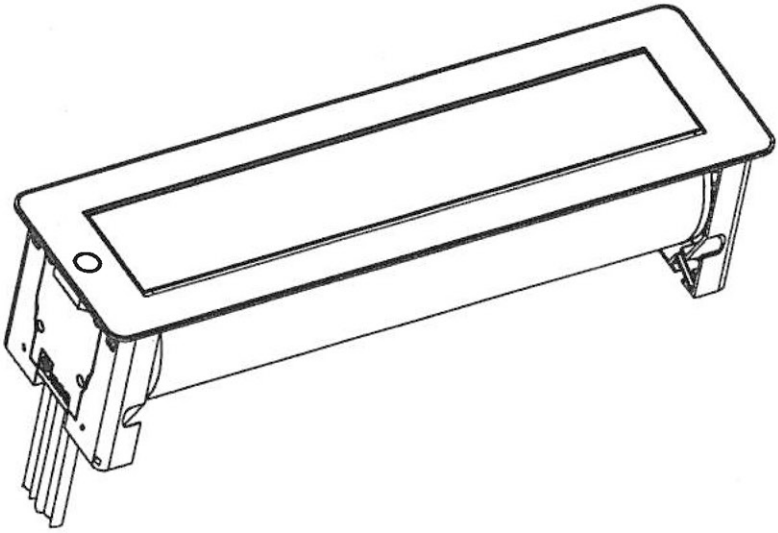

Versaturn è un sistema di cablaggio elettrico e dati multifunzione corredato da un sistema di rotazione elettrico. I sensori laterali, rilevando la presenza delle prese, impediscono l'accidentale chiusura del prodotto quando queste sono inserite.

Versaturn is a power system and multifunction data accompanied by an electric swivelling system. The side sensors, by detecting the presence of plugs, prevent the accidental closing when they are inserted.

A.S.A. Plastici S.r.l | Via Buonarroti, 60 | 20090 Trezzano S/N (MI) Italy | P.IVA IT02526270158
Tel/Phone +39024455894 | Fax +39024450107 | Website: www.asaplastici.com | E-mail:info@asaplastici.it

Documento Riservato – Vietata ogni riproduzione non autorizzata.
All rights reserved. Any unauthorized reproduction is strictly prohibited.

Manuale & Istruzioni / Manual & Instructions

ED.2_ 21.03.2017

VersaTurn

ISTRUZIONI DI SICUREZZA

CONSERVA QUESTE ISTRUZIONI

– Prima di procedere, consultare le istruzioni di installazione e leggere attentamente le presenti precauzioni di sicurezza.
– Per ridurre il rischio di scosse elettriche – utilizzare solo in ambienti interni.
– Per ridurre il rischio di scosse elettriche – staccare l'alimentazione elettrica prima di installare o rimuovere l'unità.
– Non tentare di aprire o riparare l'apparecchio. All'interno non ci sono parti riparabili dall'utente.
– Non collegare apparecchiature che superano l'amperaggio indicato sull'etichetta del prodotto.
– Questo apparecchio deve essere collegato ad una presa di corrente correttamente installata e provvista di collegamento a terra secondo le norme vigenti.
– Non utilizzare il prodotto con prolunghe o adattatori che possono eliminare la sua connessione a terra.
– Non usare o lasciare il dispositivo in ambienti particolarmente freddi o caldi. Evitare di esporre a umidità, polvere, eccessivo calore o sole diretto.
- Se il prodotto viene montato in zone a rischio di contatto con l'acqua, bisogna applicare del silicone o sigillanti similari sul piano dove appoggia la cornice.
– Non utilizzare il prodotto se l'area circostante e bagnata. Se è stato versato del liquido nel prodotto, scollegare la spina dalla presa a muro e rivolgersi a personale qualificato.
– Maneggiare con cura e evitare forti urti o impatti. Non utilizzare mai il prodotto se è danneggiato.
– Non coprire né collocare oggetti sopra o vicino che possono bloccare il funzionamento del prodotto.

SAFETY INSTRUCTIONS

SAVE THESE INSTRUCTIONS

– Before proceeding, refer to the installation instructions and read carefully the safety precautions.
– To reduce the risk of electrical shock - use only indoors.
– To reduce the risk of electrical shock - disconnect power to the receptacle before installing or removing the unit.
– Do not attempt to open or repair the device yourself. There are no user-serviceable parts inside.
– Do not plug in equipment that exceeds the amperage rating indicated on the product's label.
– This appliance must be connected to a main socket correctly installed and provided with ground connection in accordance with current norms.
– Do not use the product with extension cords or adapters that could eliminate its connection to ground.
– Do not use or store the product in particularly hot/cold environments. Avoid exposure to humidity, dust, excessive heat or direct sunlight.
- If the product is mounted in areas at risk of contact with water, it is necessary to apply silicone or similar sealants on the panel where the frame stands.
– Do not use the product if the surrounding area is wet. If you have spilled liquid into the product, disconnect the plug from the wall outlet and contact qualified personnel.
– Avoid rough handling, strong shocks or impacts. Never use the product if it is damaged.
– Do not cover or place objects on or near that can block the functionality of the product.

INSTALLAZIONE / INSTALLATION

Contenuto / Contents

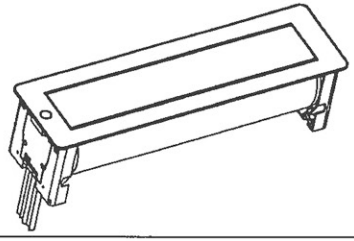

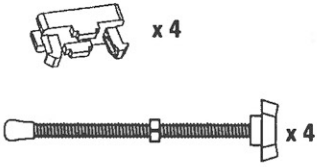

Spina da cablare / Plug to wire

Documento Riservato – Vietata ogni riproduzione non autorizzata.
All rights reserved. Any unauthorized reproduction is strictly prohibited.

Manuale & Istruzioni / Manual & Instructions

ED.2_ 21.03.2017

VersaTurn

Fasi di Installazione:

Montare la spina volante.

⚠ **Attenzione:** Il montaggio della spina e qualsiasi connessione alla rete elettrica principale devono essere eseguiti esclusivamente da personale autorizzato.

⚠ **Attenzione:** Utilizzare il dispositivo solo ed esclusivamente dopo averlo montato e fissato con le viti a farfalla.

1. Eseguire il taglio sul piano di lavoro.

2. Inserire prima i cavi e poi il dispositivo nel piano di taglio.

3. Eseguire la regolazione delle viti a farfalla svitando /avvitando i dadi in base al spessore del piano come indicato nella figura 3. Inserire le viti a farfalla nei quattro punti di fissaggio e far scattare i tappi di bloccaggio.

4. Avvitare manualmente i 4 volantini a farfalla contro il pannello. Una volta contro, stringere senza applicare troppa forza.

5. Inserire la spina nella presa a muro. Quando il pulsante a sfioramento diventa blu significa che il prodotto e alimentato.

6. Appoggiando lievemente il dito sul cerchietto blu, il prodotto esegue una rotazione di 180° avanti e indietro per l'apertura o la chiusura. In posizione aperto o chiuso, il pulsante a sfioramento ha il colore blu. Durante la rotazione il pulsante cambia colore da blu a rosso lampeggiante.

7. Il prodotto e previsto con sensori laterali di sicurezza che rilevano la presenza delle spine, impedendo l'accidentale chiusura del prodotto quando queste sono inserite.

In fase di apertura, se ci sono collegati degli apparecchi e viene toccato in maniera voluta o accidentalmente il pulsante il prodotto non gira perché si presenta un ostacolo nel raggio dei sensori di protezione.

Se durante la rotazione un ostacolo andrebbe in interferenza con gli sensori o con la parte ruotante il dispositivo si ferma e torna indietro.

La coppia di stallo del motore e stato appositamente impostata per essere possibile la rotazione manuale del dispositivo nel caso di arresto anomalo, interruzione imprevista dell'alimentazione o altri imprevisti che possono compromettere la sicurezza dell'utente.

Installation steps :

Mount the plug on the cable.

⚠ Warning: The installation of the plug and any connection to the main electricity grid must be performed only by authorized personnel.

⚠ Warning: Use the device only and exclusively after, it has been mounted and secured with the thumbscrews.

1. Perform the cutting in the mounting panel.

2. Insert the cables and the device into the panel cutout.

3. Perform the adjustment the thumbscrews by unscrewing /screwing the nuts according to the thickness of the panel as shown in Figure 3.Insert the thumbscrews in the four fixing points and snap-in the locking caps.

4. Manually screw the four butterfly flyers against the panel. Once against, tighten without applying too much force.

5. Insert the plug into the wall socket. When the touch button turns blue, it means that is product is powered ON.

6. By lightly placing the finger on the blue circlet, the product performs a rotation of 180 ° back and forth for opening or closing. In the open or closed position, the touch button has a blue colour. During the rotation, the button changes colour from blue to flashing red.

7. The product is provided with lateral safety sensors that detect the presence of the plugs, preventing the accidental closing of the product when these are inserted.

During the opening phase, if there are devices connected and the button is touched, deliberately or accidentally, the product does not turn because as there is an obstacle that interferes with the safety sensors.

If during the rotation, an obstacle should interfere with the sensors or with the rotating part, the device stops and turns back.

The stall torque of the motor was specifically set, In order to be possible to manually rotate the device in the case of abnormal stop, unexpected power interruption or other unexpected events that may affect the safety of the user.

A.S.A. Plastici S.r.l | Via Buonarroti, 60 | 20090 Trezzano S/N (MI) Italy | P.IVA IT02526270158
Tel/Phone +39024455894 | Fax +39024450107 | Website: www.asaplastici.com | E-mail:info@asaplastici.it

Documento Riservato – Vietata ogni riproduzione non autorizzata.
All rights reserved. Any unauthorized reproduction is strictly prohibited.

Manuale & Istruzioni / Manual & Instructions

ED.2_ 21.03.2017

VersaTurn

Tutte le misure indicate sono in millimetri (mm).
All dimensions are stated in millimetres (mm).

⚠ **Attenzione: Utilizzare il dispositivo solo ed esclusivamente dopo averlo montato e fissato con le viti a farfalla.**
Warning: Use the device only and exclusively after it has been mounted and secured with the thumbscrews.

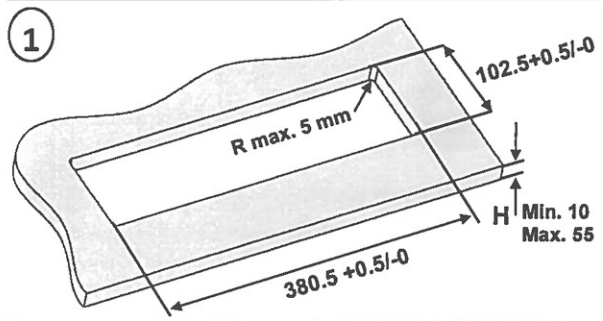

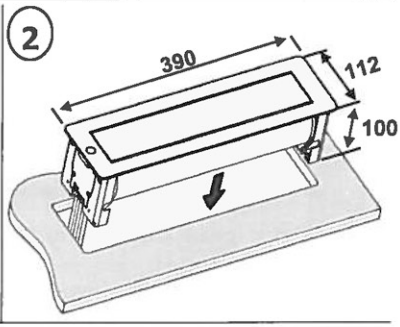

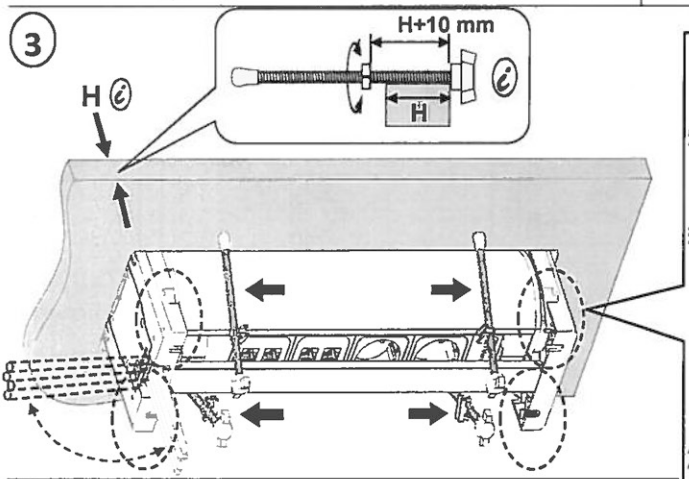

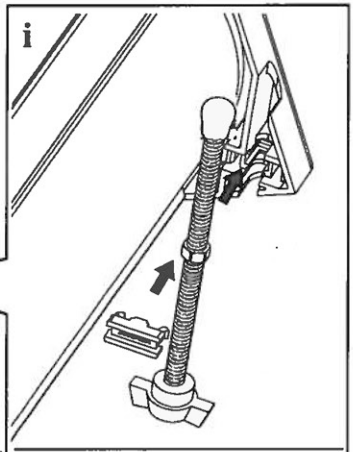

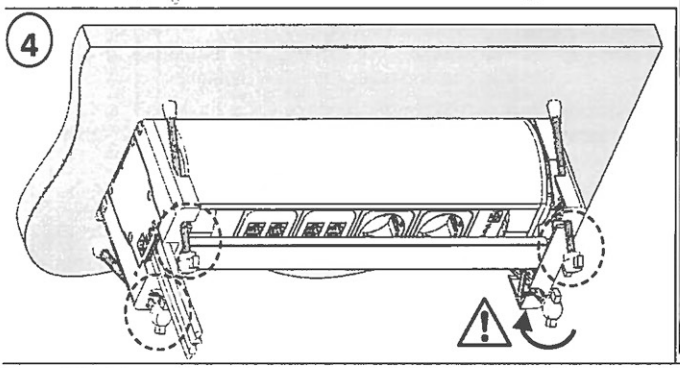

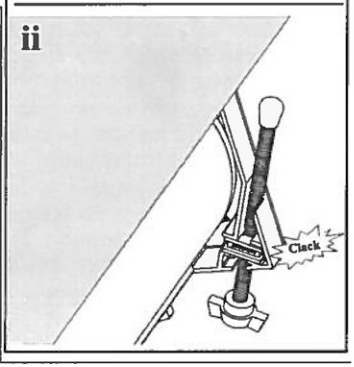

A.S.A. Plastici S.r.l | Via Buonarroti, 60 | 20090 Trezzano S/N (MI) Italy | P.IVA IT02526270158
Tel/Phone +39024455894 | Fax +39024450107 | Website: www.asaplastici.com | E-mail:info@asaplastici.it

Documento Riservato – Vietata ogni riproduzione non autorizzata.
All rights reserved. Any unauthorized reproduction is strictly prohibited.

Manuale & Istruzioni / Manual & Instructions

ED.2_ 21.03.2017

VersaTurn

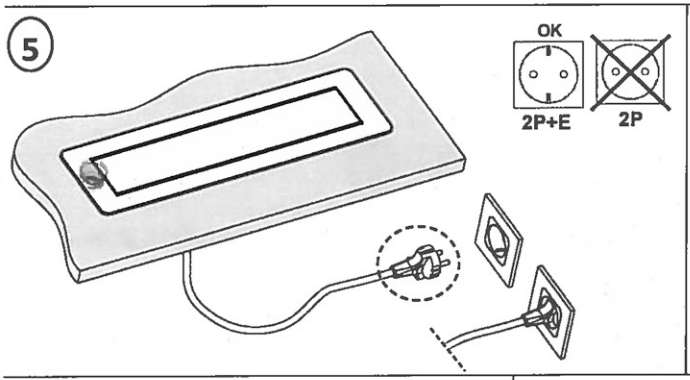

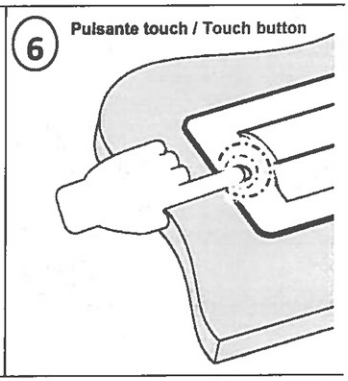

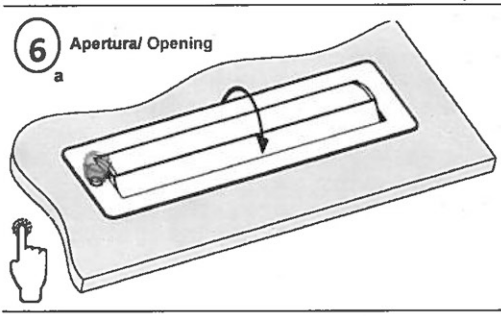

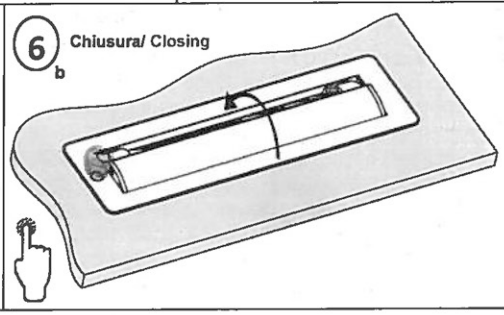

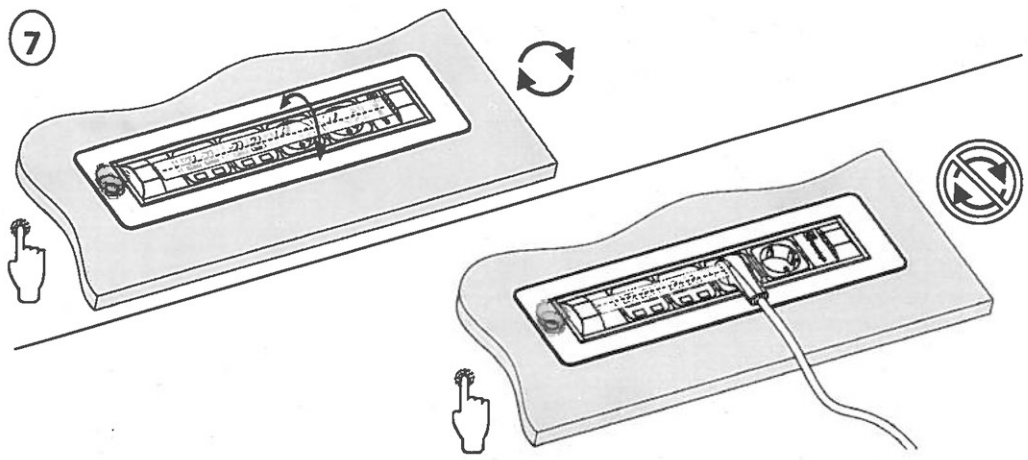

A.S.A. Plastici S.r.l | Via Buonarroti, 60 | 20090 Trezzano S/N (MI) Italy | P.IVA IT02526270158
Tel/Phone +39024455894 | Fax +39024450107 | Website: www.asaplastici.com | E-mail:info@asaplastici.it

Documento Riservato – Vietata ogni riproduzione non autorizzata.
All rights reserved. Any unauthorized reproduction is strictly prohibited.

Manuale & Istruzioni / Manual & Instructions

ED.2_ 21.03.2017

VersaTurn

SPECIFICHE/ SPECIFICATIONS

* Tensione d'ingresso Input voltage	Max. 250V AC, 50-60 Hz		Grado di protezione Degree of protection	IP20	In posizione Aperto /chiuso In Open/ Close position
* Corrente di carico Maximum load	Max.16A		Ambiente di utilizzo Operating environment	Interno Indoor	
* Potenza Max. Maximum load	fino a up to	3400W	Dimensioni Dimensions	390x112x100 mm (L x W x H)	

* seguire le specifiche indicate sull'etichetta del prodotto. Le specifiche possono variare in quanto il prodotto e personalizzabile per tipo di prese.
follow the specifications listed on the product's label. The specifics may vary, as the product is customizable by type of sockets.

MANUTENZIONE/ MAINTENANCE

Prima di eseguire la pulizia, scollegare l'alimentazione elettrica, in quanto l'unita può ruotare se viene toccato il pulsante touch.
Pulire questi prodotti con un panno morbido asciutto o inumidito con acqua o alcool. Sono assolutamente da evitare pagliette /spugnette/ panni abrasivi o detergenti aggressivi e/o corrosivi.
Non smontare né modificare in alcun modo il dispositivo, in quanto la garanzia può essere annullata. Tutte le riparazioni dei prodotti devono essere eseguite o approvate da ASA Plastici. Le riparazioni non autorizzate comporteranno l'annullamento della garanzia.

Before cleaning, always disconnect the power supply, as the unit can rotate if the touch button is touched.
Clean these products with a soft dry cloth or moistened with water or alcohol. Must be avoided scouring pads / sponges / cloths abrasive or aggressive and / or corrosive cleaners.
Do not disassemble or modify the device in any way, or the warranty may be voided.
All product repairs must be performed or approved by ASA Plastici. Unauthorized repairs will void the warranty.

RAEE - Rifiuti derivanti da Apparecchiature Elettriche ed Elettroniche. Questi prodotti devono essere riciclati in modo adeguato e non devono essere gettati fra i rifiuti domestici o nei rifiuti municipali indifferenziati.

WEEE - Waste of electric and electronic equipment. These products must be recycled properly and should not be disposed as household waste. Disposal in general household waste is prohibited.

I contenuti di questo manuale sono solo a scopo illustrativo. Tutte le dimensioni e le specifiche sono soggette a modifiche senza preavviso.

The material in this manual is for informational purposes only. All product dimensions and specifications are subject to change without notice.

Documento Riservato – Vietata ogni riproduzione non autorizzata.
All rights reserved. Any unauthorized reproduction is strictly prohibited.